Итоговое задание за 2 полугодие

○ 1 Сравните числа:

а) 0,58321 и 0,58149; б) $-\frac{4}{9}$ и $-0,5$.

○ 2 Найдите значение выражения:

а) $\frac{4}{15} : \left(\frac{1}{4} - \frac{1}{5}\right)$; б) $6 - 34 + 7$; в) $-5 \cdot 2,4 + 3$.

○ 3 Для восстановления зелёной зоны привезли 90 саженцев сирени. В воскресенье посадили 60 % всех саженцев. Сколько саженцев осталось посадить?

○ 4 От станции в одном направлении одновременно вышли два туриста. Скорость одного туриста 3,6 км/ч, скорость другого 4,2 км/ч. Какое расстояние будет между туристами через 0,4 ч?

○ 5 Детская игровая площадка прямоугольной формы имеет размеры 12,5 м и 6,3 м. Найдите её площадь. (Ответ округлите до единиц.)

○ 6 Постройте какой-нибудь параллелограмм, стороны которого равны 5 см и 4 см.

• 7 Расположите в порядке убывания числа:

$$\frac{2}{5};\ 0,8;\ 0,37.$$

• 8 Кустами смородины занято 0,7 всего сада. Оставшиеся 6 соток заняты кустами крыжовника. Сколько соток занято смородиной?
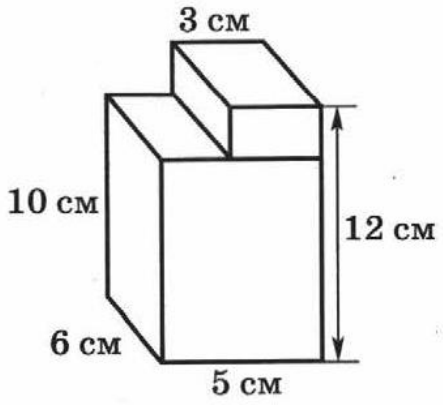
• 9 Найдите объём многогранника, изображённого на рисунке.